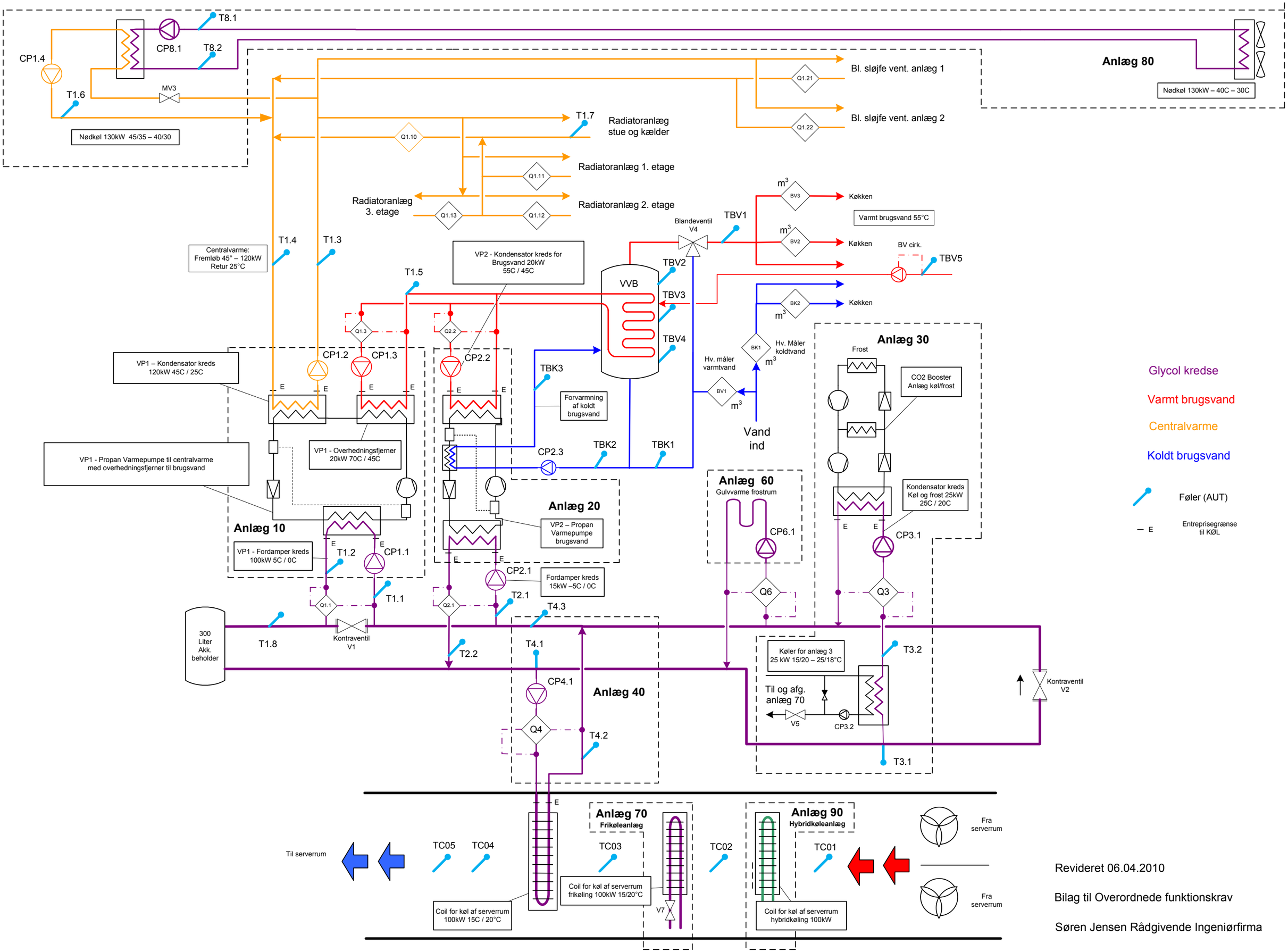

Revideret 06.04.2010

Bilag til Overordnede funktionskrav

Søren Jensen Rådgivende Ingeniørfirma